archi wall

P.2 **Construction Study Part1 Order Curtain Wall**

P.4 梅田阪急ビル
P.6 東京スクエアガーデン
P.8 JAあいちビル
P.10 京都国立博物館 平成知新館
P.12 キラリナ京王吉祥寺
P.14 エビススバルビル
P.16 メルクマール京王笹塚
P.18 丸善名古屋本店ビル
P.20 スギモトホールディングス本社ビル
P.22 肥後銀行新本店ビル

P.26 **カーテンウォール商品総合体系表**

P.28 **標準カーテンウォール　イメージパース**

P.52 **フレーム型カーテンウォール**

P.54 SR-GARELIA
P.72 SR-GARELIA D
P.76 Comfort
P.89 NSR-KDF
P.96 NSR-GDF
P.104 NSR-SLIM
P.110 NSR-UN1F
P.118 NSR-UN2F
P.123 SR-ILⅡ

P.128 **フレームレス型カーテンウォール**

P.130 NSR-KD
P.137 NSR-GD
P.145 NSR-UN1
P.153 NSR-UN2

P.158 **複合型カーテンウォール**

P.160 JANUS WALL（ジェイナスウォール）

P.171 **納まり参考図**

P.194 **Construction Study Part2 Arrangement**

P.196 自然換気装置組み込み
P.199 省エネカーテンウォール
P.200 日射遮蔽
P.202 異種部材との組み合わせ
P.204 LED搭載型カーテンウォール

P.209 **参考資料**

P.210 カーテンウォールの歴史と構成要素
P.220 ファサード表現プラン
P.228 ファサードのパターン別分類と商品選択ガイド
P.230 カーテンウォールの基礎知識
P.246 カーテンウォール試験センターのご案内

本カタログは2017年２月現在の内容で掲載しています。仕様・断面につきましては、改良のため予告なく変更する場合がありますのでご了承願います。

Construction Study-1

Order Curtain Wall

オーダーカーテンウォール

梅田阪急ビル

エビススバルビル

東京スクエアガーデン

メルクマール京王笹塚

JAあいちビル

丸善名古屋本店ビル

京都国立博物館平成知新館

スギモトホールディングス本社ビル

キラリナ京王吉祥寺

肥後銀行新本店ビル

阪急

梅田阪急ビル

OUTLINE OF BUILDING

大阪府大阪市
施主：阪急電鉄株式会社
設計：株式会社日建設計
施工：株式会社大林組
竣工：2012年6月
延床面積：333,000㎡（施設全体）
規模：地下2階、地上41階、塔屋2階
構造：鉄骨造、一部鉄骨鉄筋コンクリート造、鉄筋コンクリート造

TECHNICAL DATA

商品名：SR-GARELIA（KD工法）、鉄骨併用CW（KD工法）
ファサードパターン：全面ガラス、タテ通し
構法パターン：ノックダウン
耐風圧性：+3700N/㎡、-3600N/㎡
気密性：FIX部　0.1㎥/h・㎡（10Pa）
水密性：1100Pa（中央値）

VERTICAL SECTION S＝1/8

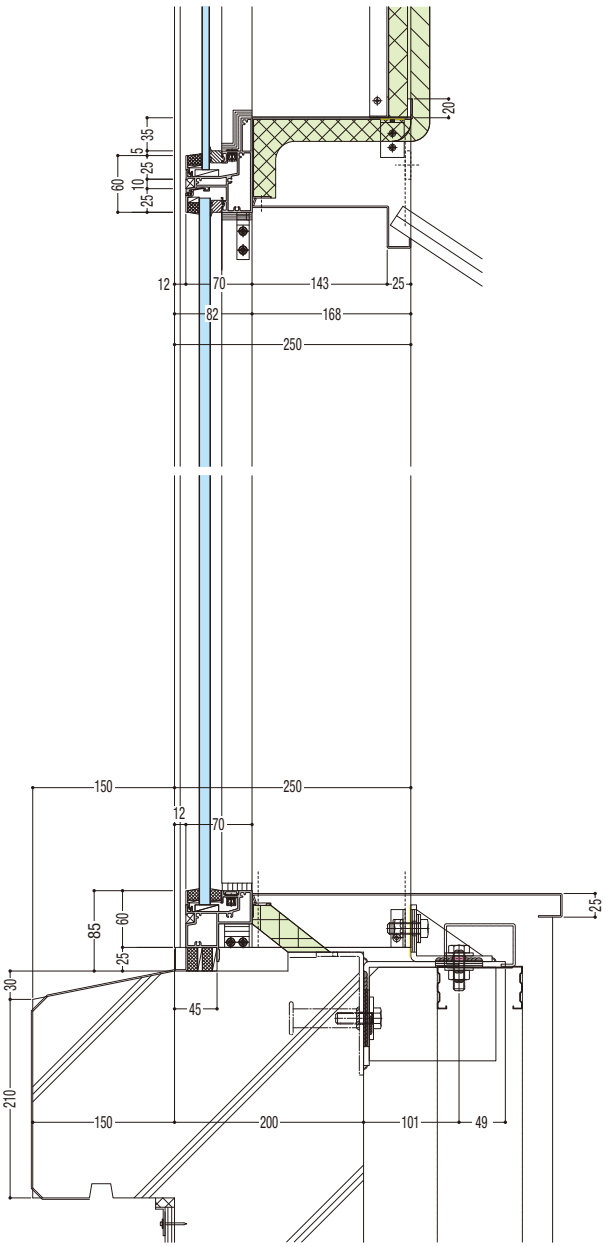

ELEVATION S＝1/160

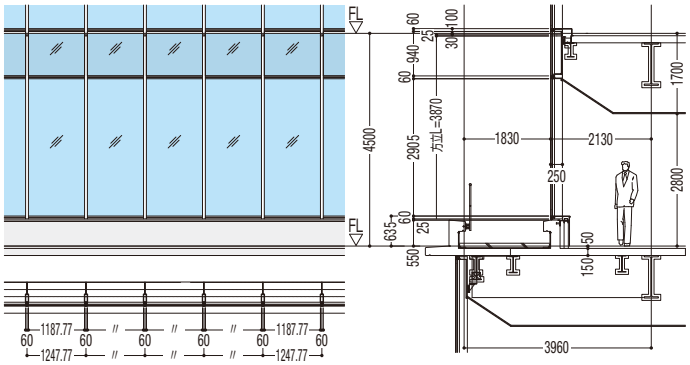

HORIZONTAL SECTION S＝1/8

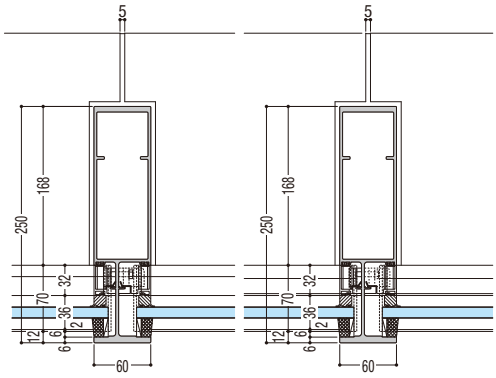

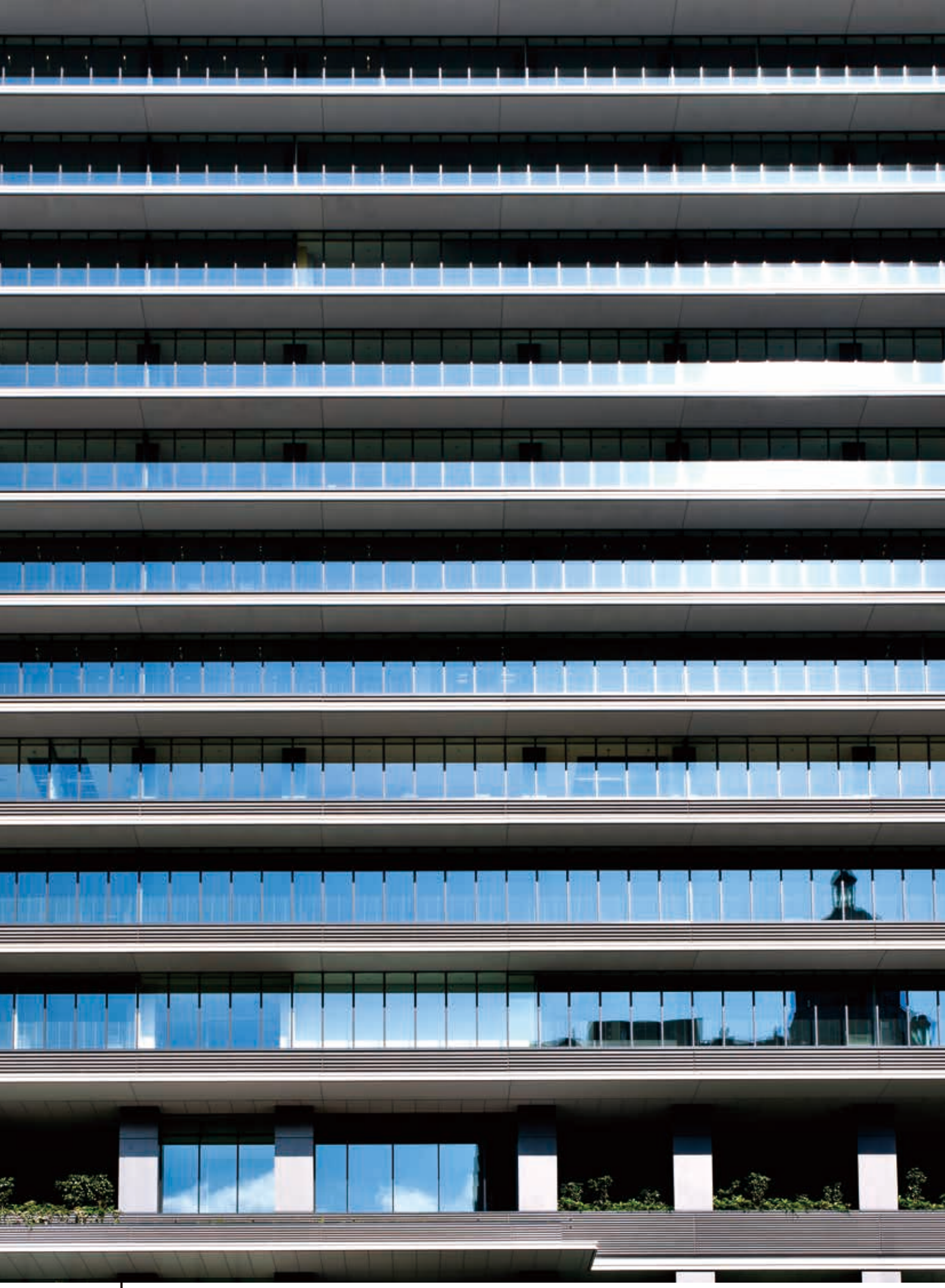

東京スクエアガーデン

OUTLINE OF BUILDING

東京都中央区
施主：京橋開発特定目的会社・第一生命保険株式会社・片倉工業株式会社・
　　清水地所株式会社・京橋三丁目特定目的会社・
　　ジェイアンドエス保険サービス株式会社
プロジェクトマネジメント：東京建物株式会社
都市計画・基本設計・設計監修：日建設計・日本設計共同企業体
実施設計・監理：清水・大成（仮称）京橋3-1プロジェクト設計監理共同企業体
施工：清水・大成（仮称）京橋3-1プロジェクト新築工事共同企業体
竣工：2013年3月
延床面積：117,460.96㎡
規模：地下4階、地上24階、塔屋2階
構造：鉄骨造、一部鉄骨鉄筋コンクリート造、制震構造

TECHNICAL DATA

商品名：オール新型CW
ファサードパターン：PC大庇＋ガラスCW、横連窓
構法パターン：PC打ち込み（上枠）＋ノックダウン
耐風圧性：+2497.6N/㎡、-2750.2N/㎡
水密性：FIX部+2497.6N/㎡（上限値）

VERTICAL SECTION S＝1/8

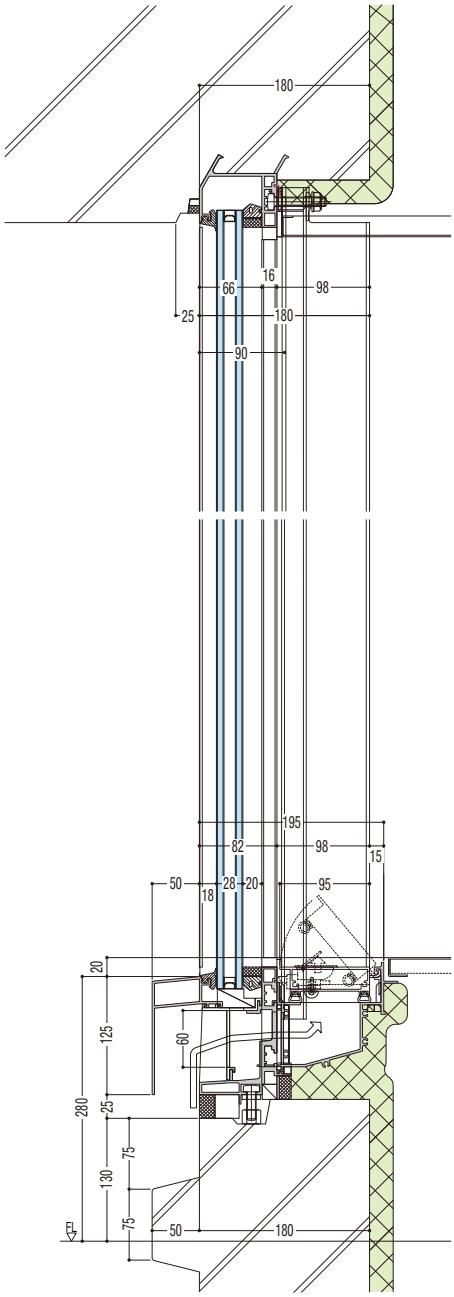

ELEVATION S＝1/160

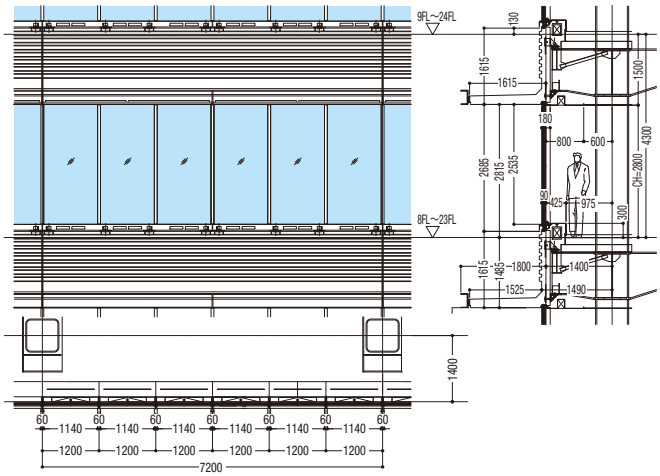

HORIZONTAL SECTION S＝1/8

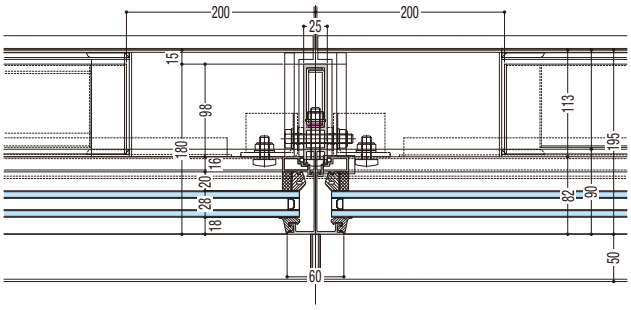

JAあいちビル

OUTLINE OF BUILDING

愛知県名古屋市
施主：一般社団法人JAあいちビル
設計：JAあいち経済連設計事務所・株式会社山下設計
施工：清水建設株式会社
竣工：2011年12月
延床面積：20,747.25㎡
規模：地下1階、地上14階、塔屋1階
構造：鉄筋コンクリート造、一部鉄骨造、免震構造

TECHNICAL DATA

商品名：ダブルスキンオーダーカーテンウォール
ファサードパターン：ガラスカーテンウォール
構法パターン：たて枠PC埋め込み、ノックダウン
耐風圧性：+2926Pa、-2565Pa
気密性：A-4
水密性：1500Pa

VERTICAL SECTION S＝1/5

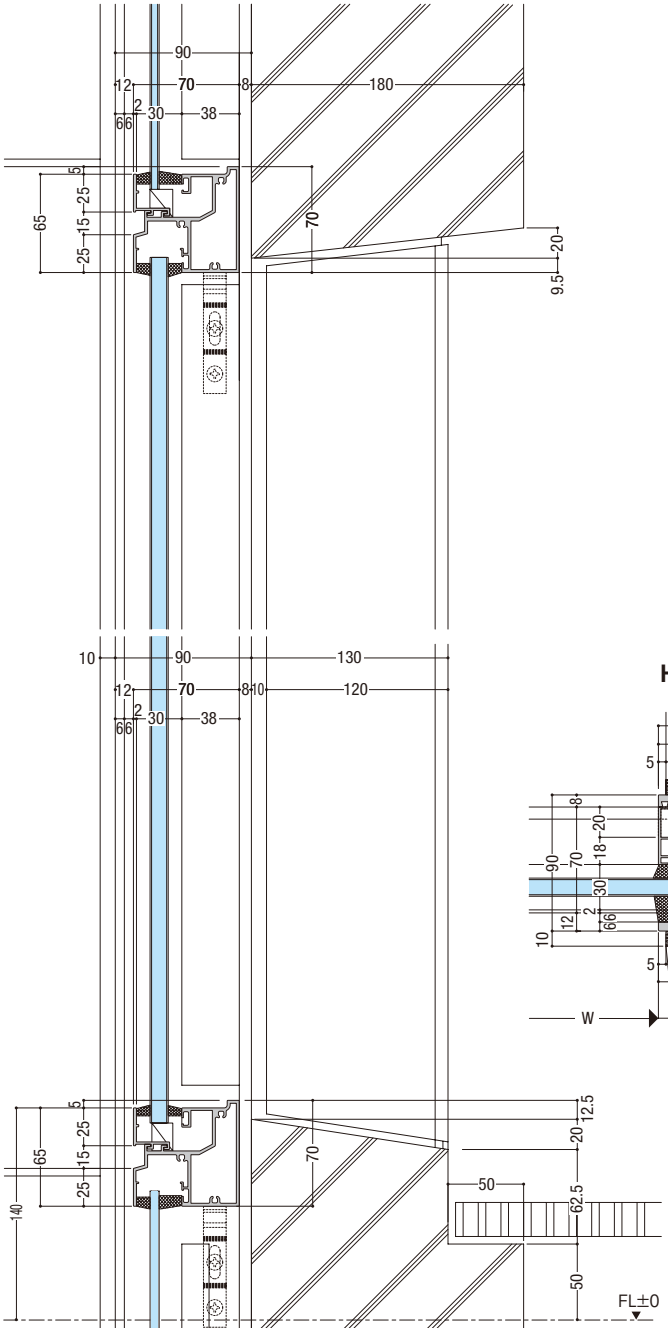

ELEVATION S＝1/125

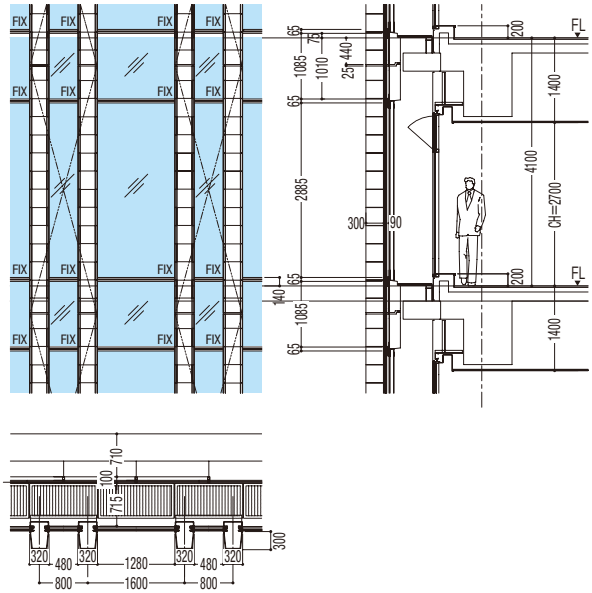

HORIZONTAL SECTION S＝1/5

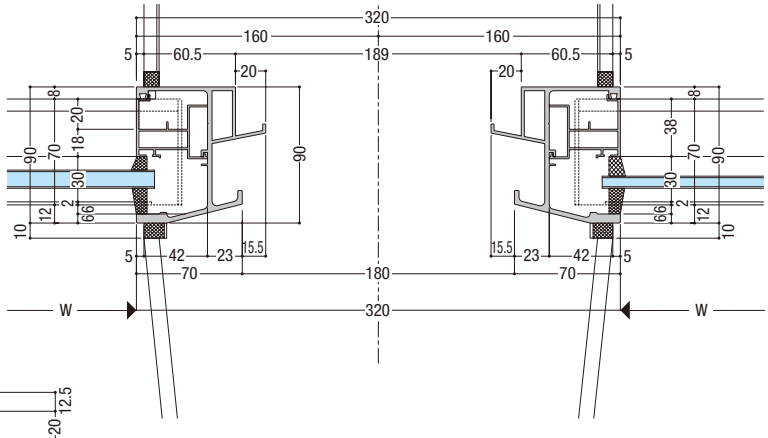

京都国立博物館 平成知新館

OUTLINE OF BUILDING

京都府京都市
発注者：国土交通省　近畿地方整備局
設計：谷口建築設計研究所
施工：戸田建設株式会社
開館：2014年9月
延床面積：17, 997 ㎡
規模：地下2階、地上4階
構造：鉄筋コンクリート造、鉄骨鉄筋コンクリート造

TECHNICAL DATA

商品名：新型カーテンウォール
ファサードパターン：ガラスカーテンウォール
構法パターン：ノックダウン
耐風圧性：+1800Pa、-1200Pa
気密性：A-4
水密性：W-5

VERTICAL SECTION S＝1/8

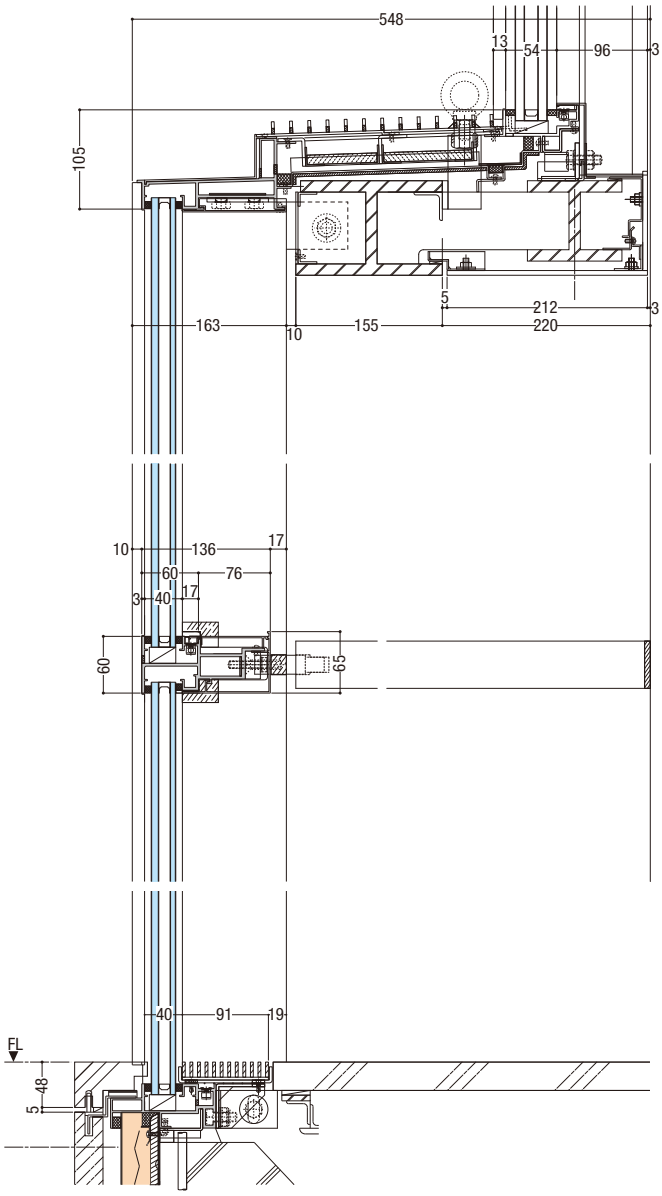

ELEVATION S＝1/125

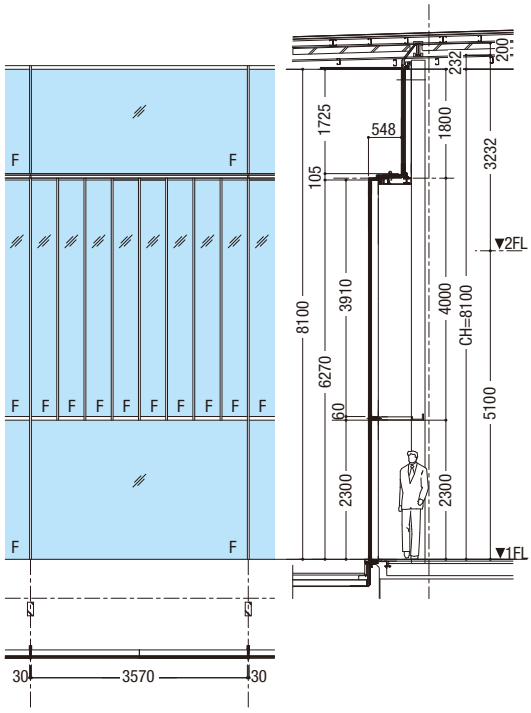

HORIZONTAL SECTION S＝1/8

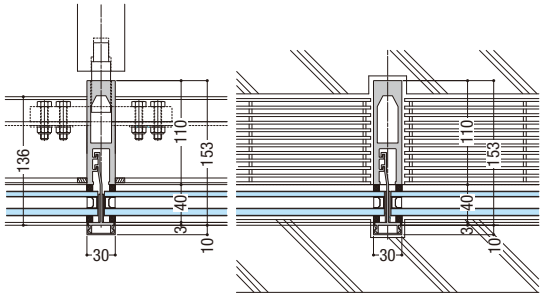

キラリナ京王吉祥寺

OUTLINE OF BUILDING

東京都武蔵野市
施主：京王電鉄株式会社
設計：株式会社日建設計
施工：大成・京王建設工事共同企業体
竣工：2014年3月
延床面積：27814.15㎡
規模：地下2階、地上10階、塔屋2階
構造：鉄骨造

TECHNICAL DATA

商品名：オ-ダ-ユニットカーテンウォール
ファサードパターン：GR（ガラスルーバー）
構法パターン：ユニット
耐風圧性：正圧：3765Pa　負圧：4145Pa
気密性：—
水密性：—

VERTICAL SECTION S＝1/8

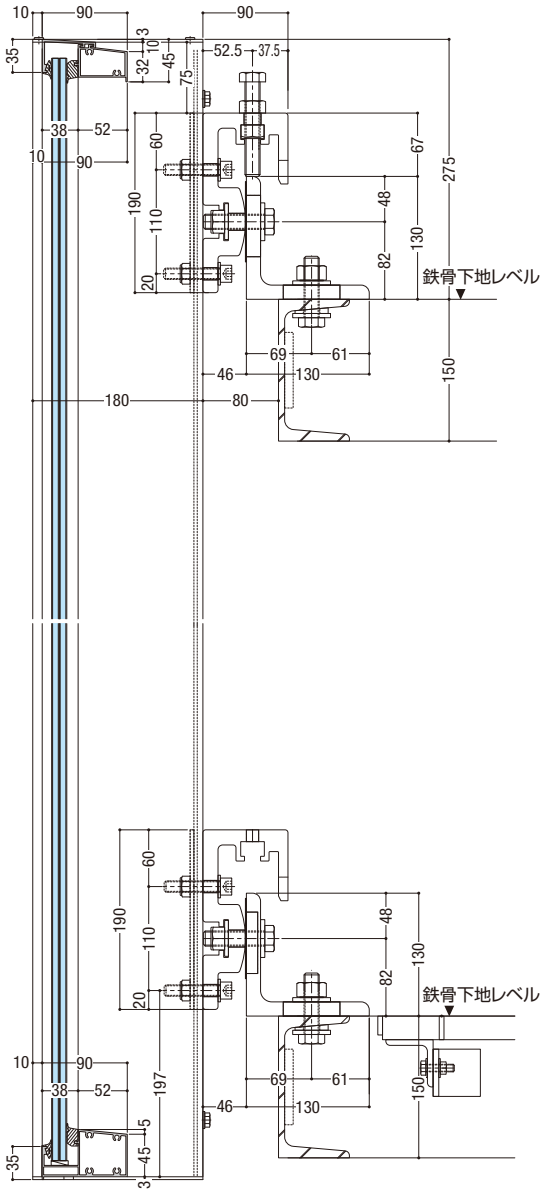

ELEVATION S＝1/100

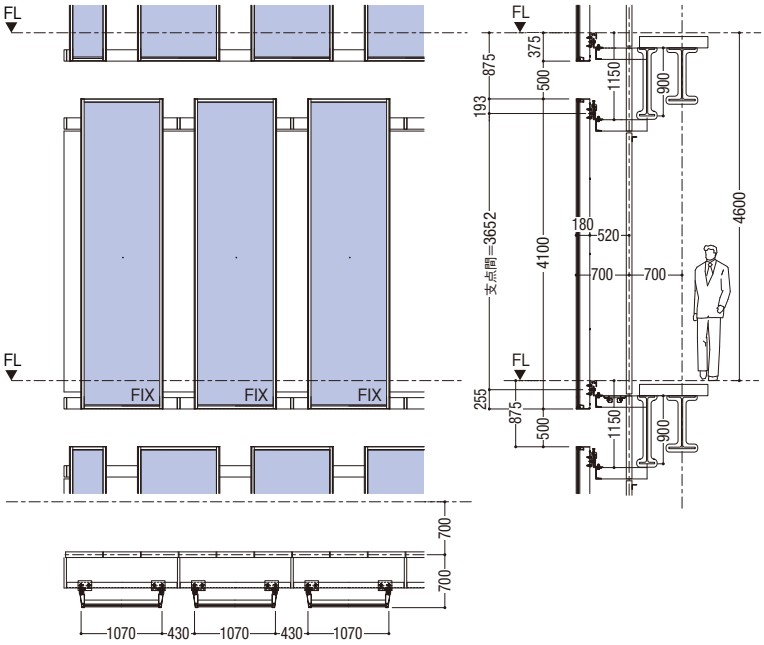

HORIZONTAL SECTION S＝1/8

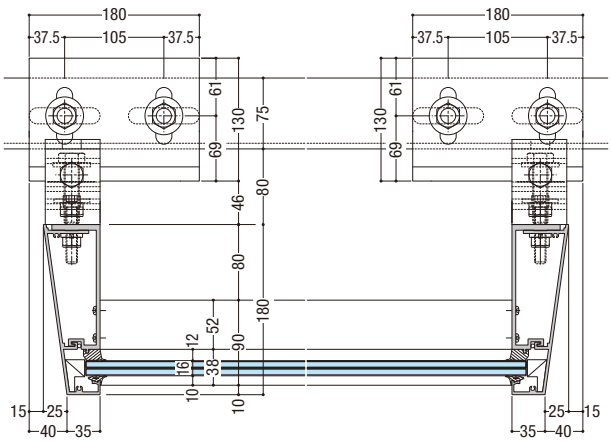

SUBARU

エビススバルビル

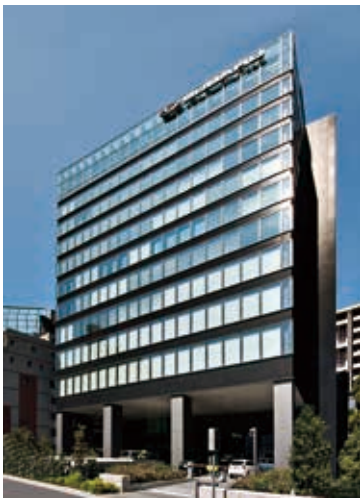

OUTLINE OF BUILDING

東京都渋谷区
施主：富士重工株式会社、スバル興産株式会社
基本設計：株式会社日建設計
実施設計：大成建設株式会社一級建築士事務所
施工：大成建設株式会社
竣工：2014年7月
延床面積：25,396㎡（施設全体）
規模：地下2階、地上12階
構造：鉄骨造、一部鉄筋コンクリート造、鉄骨鉄筋コンクリート造、免震装置付き

TECHNICAL DATA

商品名：電動自然換気装置付きコンパクトダブルスキンインターロックカーテンウォール
ファサードパターン：ビジョン部：グリッド／腰部：横型スパンドレル
構法パターン：アウター側：工場硝子入れユニットカーテンウォール／インナー側：上吊り式同面引き違い窓
耐風圧性：最大風圧力：2870Pa　最大負圧力：3075Pa　塔屋階：5543.7Pa
気密性：内外圧力差　20㎥/h・㎡（100Pa）
水密性：FIX部の水密性能値「最大風圧力」（上限値）2870Pa

VERTICAL SECTION S＝1/8

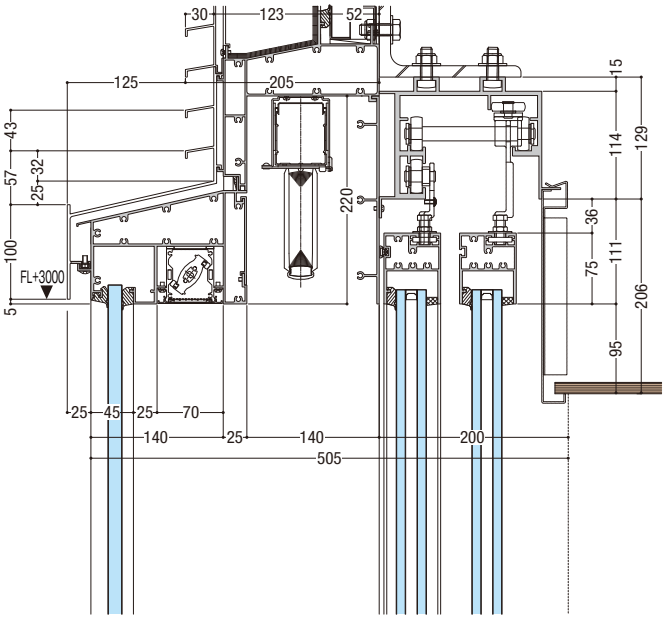

ELEVATION S＝1/125

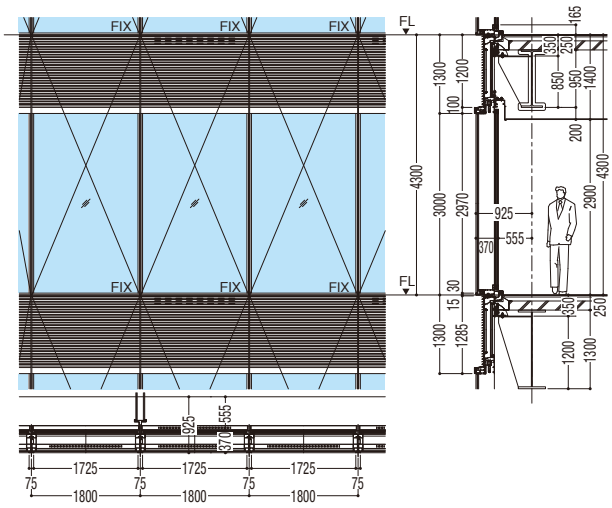

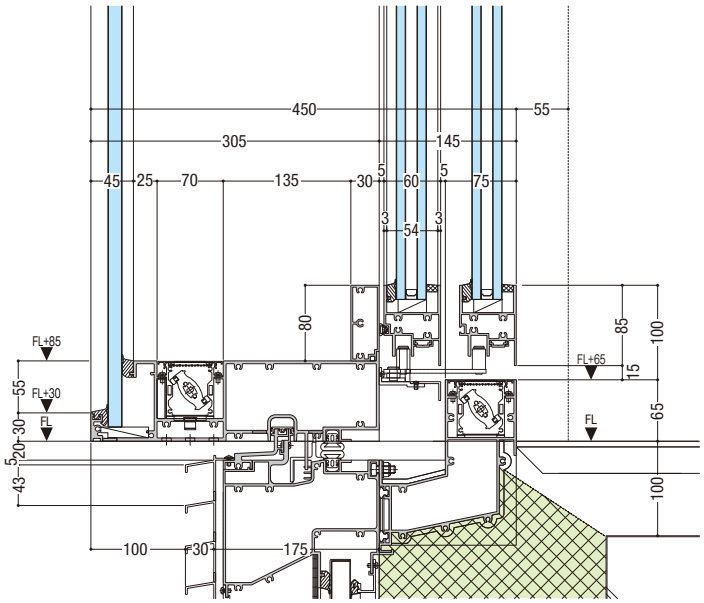

HORIZONTAL SECTION S＝1/8

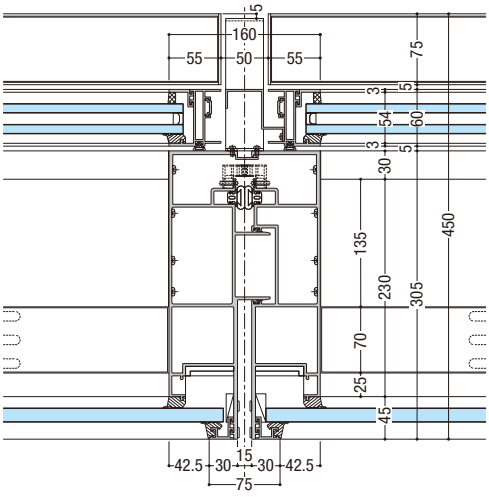

メルクマール京王笹塚

OUTLINE OF BUILDING

東京都渋谷区
施主：京王重機整備株式会社
設計：株式会社日建設計
施工：鹿島・京王建設共同企業体
竣工：2015年1月
延床面積：約38,400㎡
規模：地下2階、地上21階、塔屋1階
構造：鉄骨造、一部鉄骨鉄筋コンクリート造、鉄筋コンクリート造

TECHNICAL DATA

商品名：オーダーノックダウンカーテンウォール
ファサードパターン：上部換気スリット付ガラスカーテンウォール、大型庇付
構法パターン：ノックダウンカーテンウォール
耐風圧性：+3253Pa、-3641Pa
気密性：FIX部 2㎥/h・㎡（10Pa）
水密性：1000Pa（中央値）

ELEVATION S＝1/125

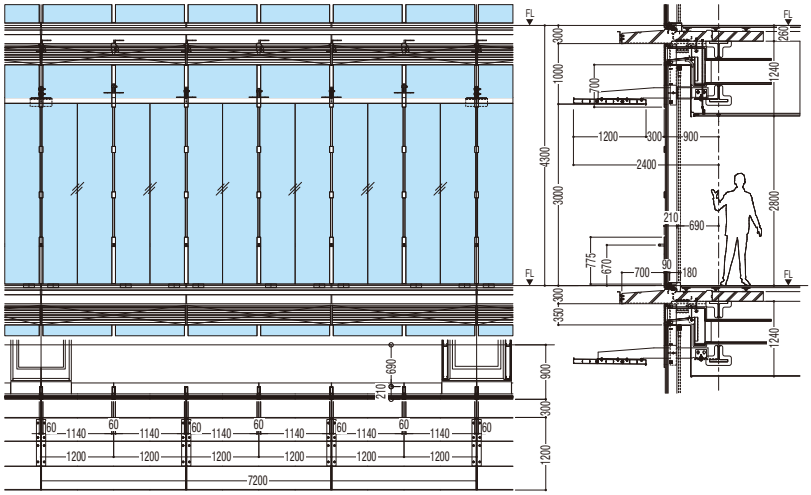

VERTICAL SECTION S＝1/10

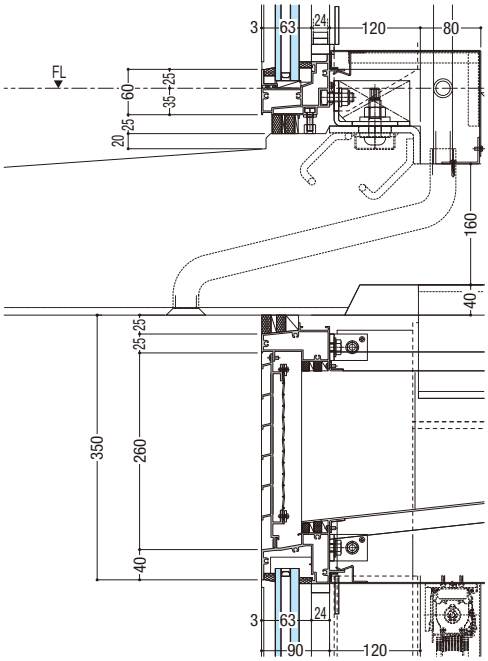

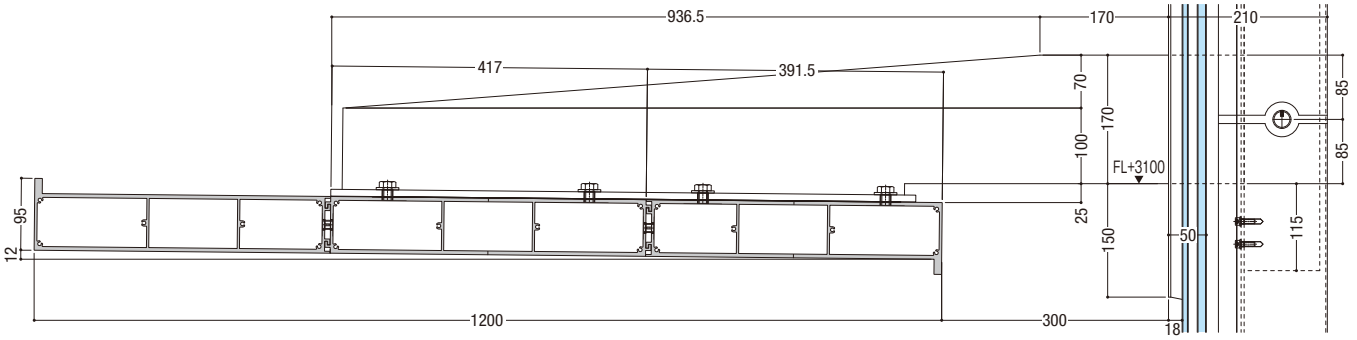

HORIZONTAL SECTION S＝1/10

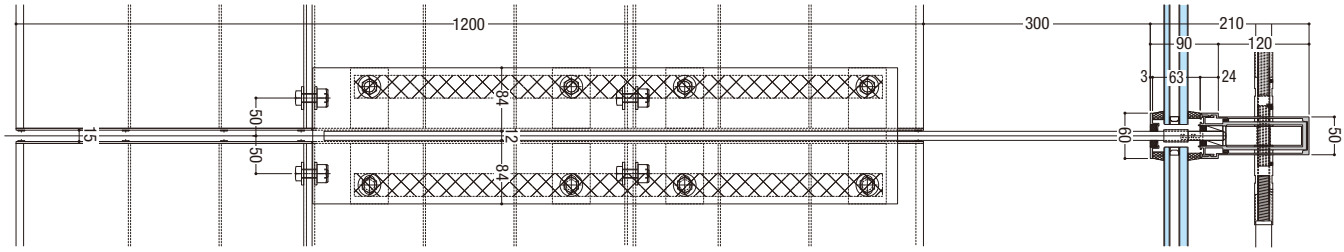

MARUZEN

丸善名古屋本店ビル

OUTLINE OF BUILDING

愛知県名古屋市
施主：平和不動産株式会社
設計：株式会社三菱地所設計
施工：三井住友建設株式会社
竣工：2015年3月
延床面積：4,901.90㎡
規模：地下1階、地上7階、塔屋1階
構造：鉄骨・鉄骨鉄筋コンクリート造

TECHNICAL DATA

商品名：オ-ダ-ユニットカーテンウォール
ファサードパターン：グリッド
構法パターン：ユニットインターロック
耐風圧性：+2394Pa、-1853.6Pa
気密性：0.5等級
水密性：平均圧力差 1795.5Pa

VERTICAL SECTION S＝1/8

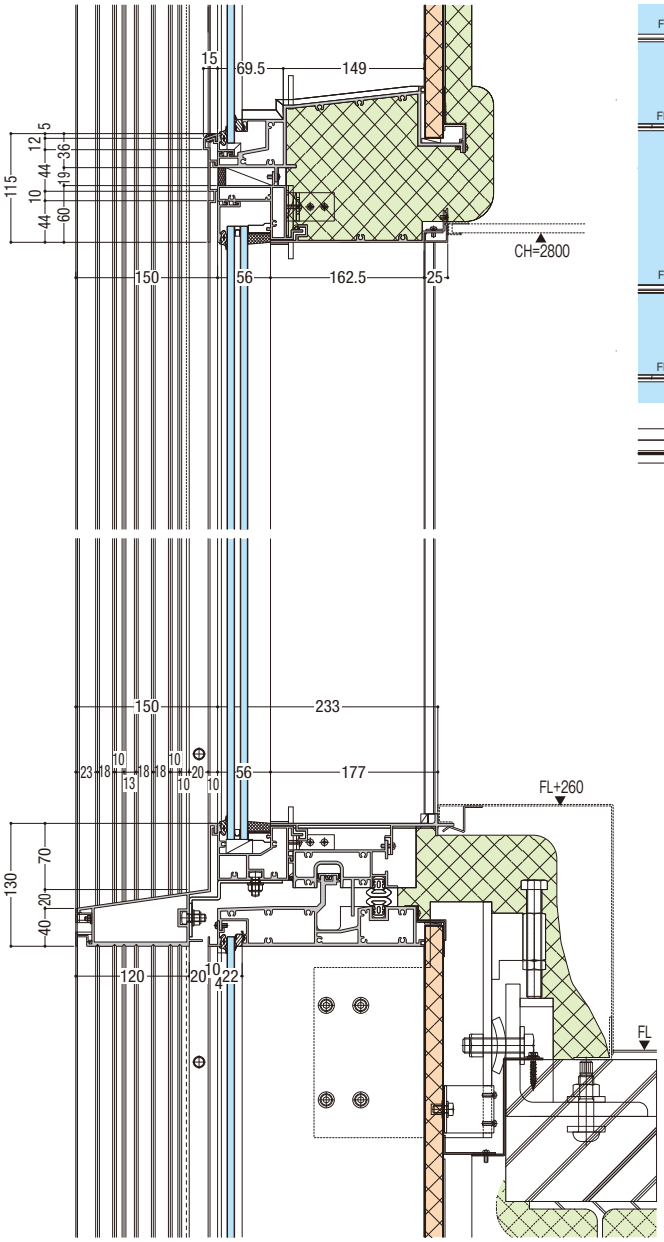

ELEVATION S＝1/125

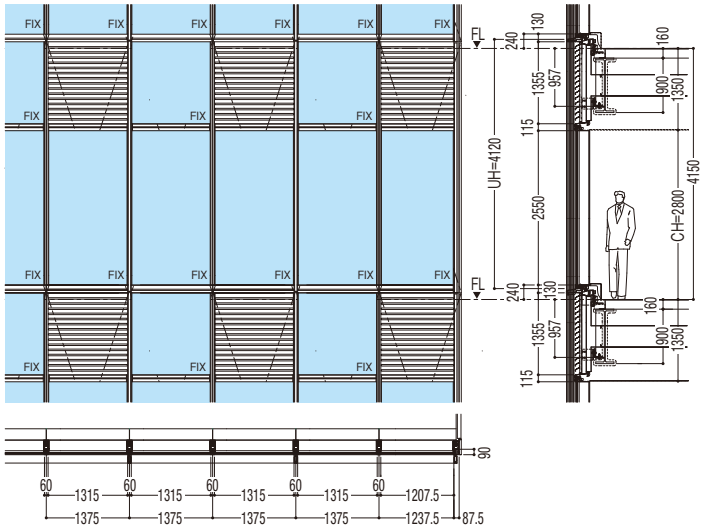

HORIZONTAL SECTION S＝1/8

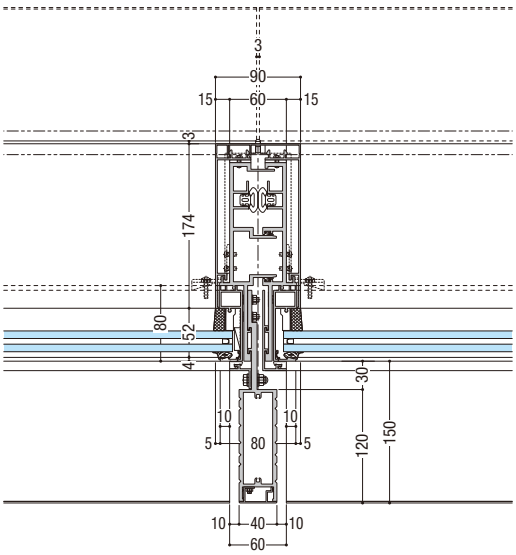

スギモトホールディングス本社ビル

OUTLINE OF BUILDING

東京都足立区
施主：株式会社スギモトホールディングス
設計：株式会社梓設計
施工：杉本興業株式会社
竣工：2014年8月
延床面積：3,389㎡
規模：地上10階
構造：鉄骨造

TECHNICAL DATA

商品名：SR-GARELIA
ファサードパターン：ガラスカーテンウォール
構法パターン：ノックダウンカーテンウォール
耐風圧性：2800Pa
気密性：A-4等級
水密性：1000Pa

VERTICAL SECTION S＝1/8

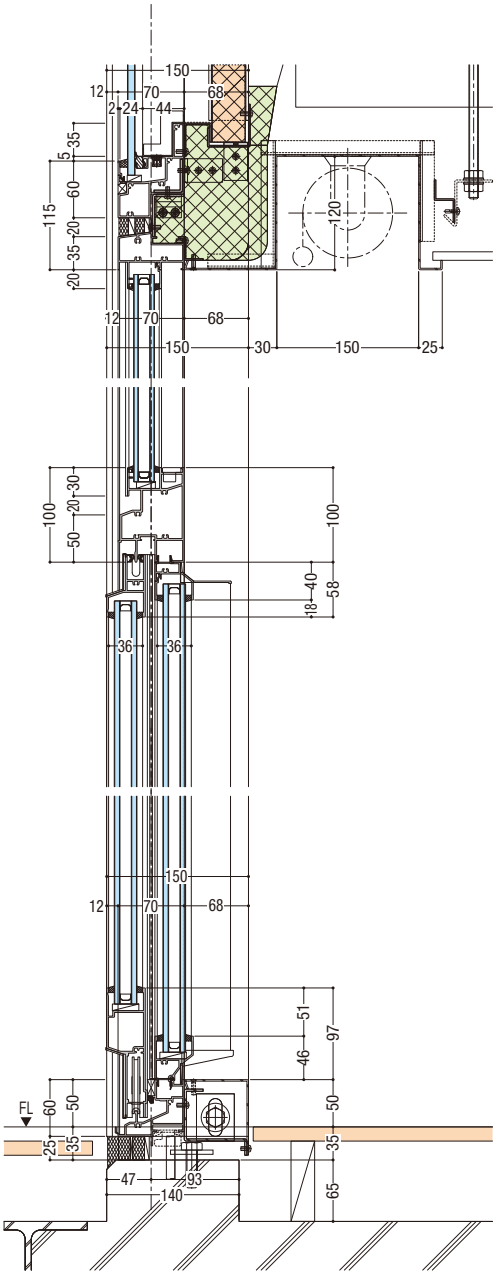

ELEVATION S＝1/25

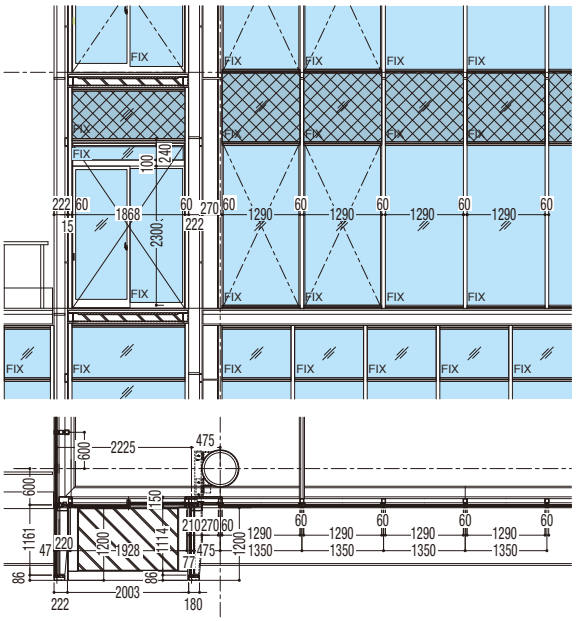

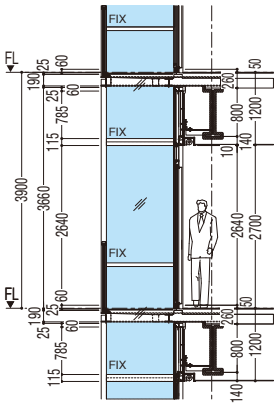

HORIZONTAL SECTION S＝1/8

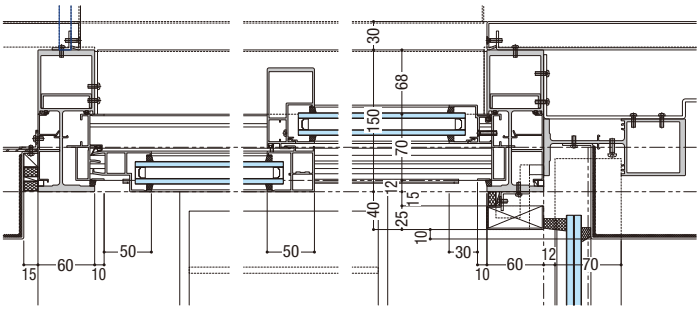

肥後銀行新本店ビル

OUTLINE OF BUILDING

熊本県熊本市
施主：株式会社肥後銀行
総合プロデュース：北山創造研究所
基本設計：北山孝二郎＋Ｋ計画事務所
設計監理：日建設計
施工：清水・建吉・岩永・吉永特定建設工事共同企業体
竣工：2015年3月
延床面積：約22,816㎡
規模：地上7階、塔屋1階
構造：鉄筋コンクリート造、鉄骨鉄筋コンクリート造

TECHNICAL DATA

商品名：アルミオーダーカーテンウォール
ファサードパターン：ガラスカーテンウォール
構法パターン：ダブルスキンカーテンウォール
（インナー：ＰＣ打込＋ノックダウン、アウター：ノックダウン）
耐風圧性：2400Pa
気密性：20㎥/h・㎡（100Pa）
水密性：1000Pa

VERTICAL SECTION S＝1/8

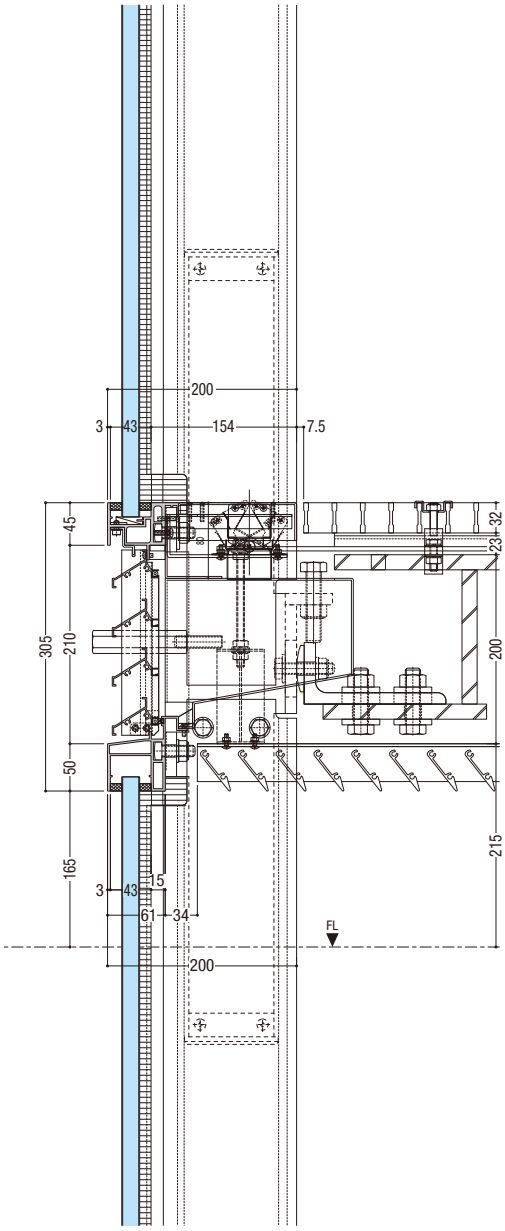

ELEVATION S＝1/125

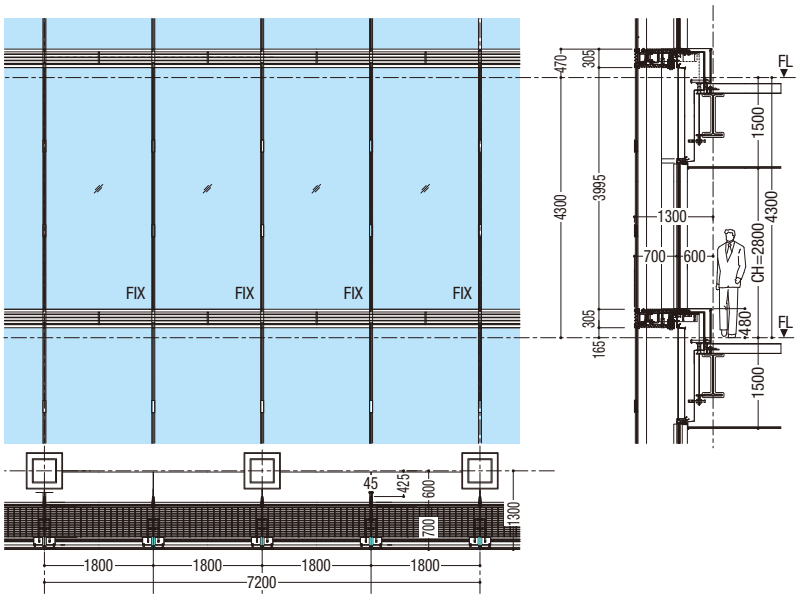
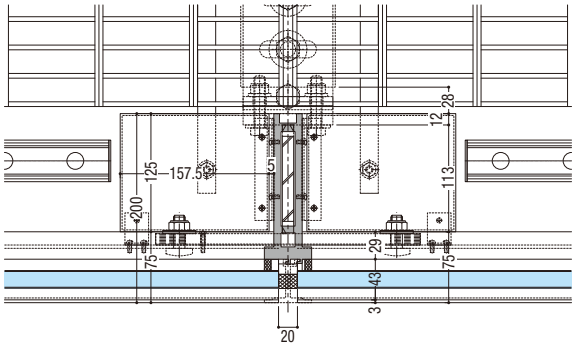
HORIZONTAL SECTION S＝1/8